好手机电科技有限公司

HAO SHOU
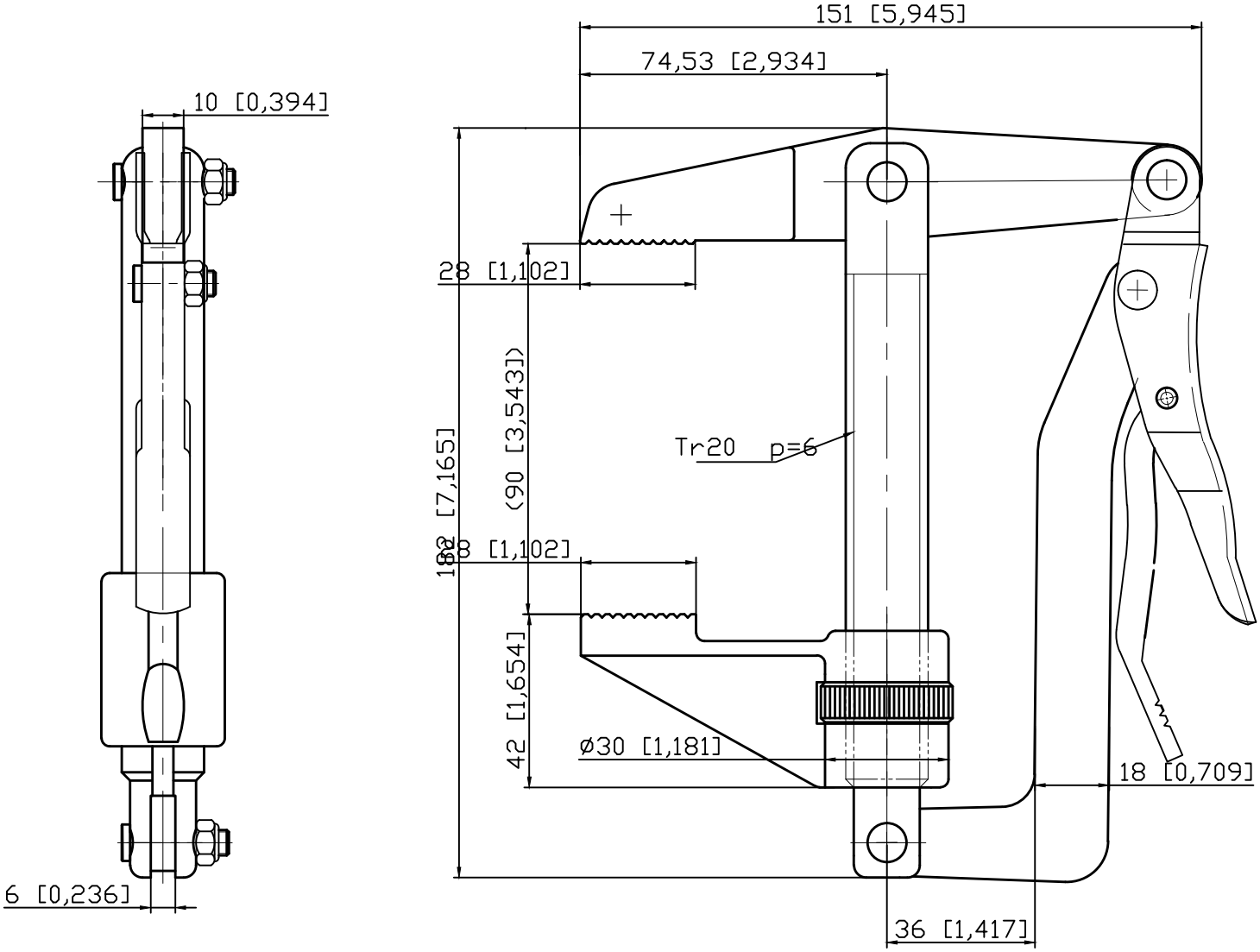
HS-80070