好手机电科技有限公司

HAO SHOU

HS-30519M

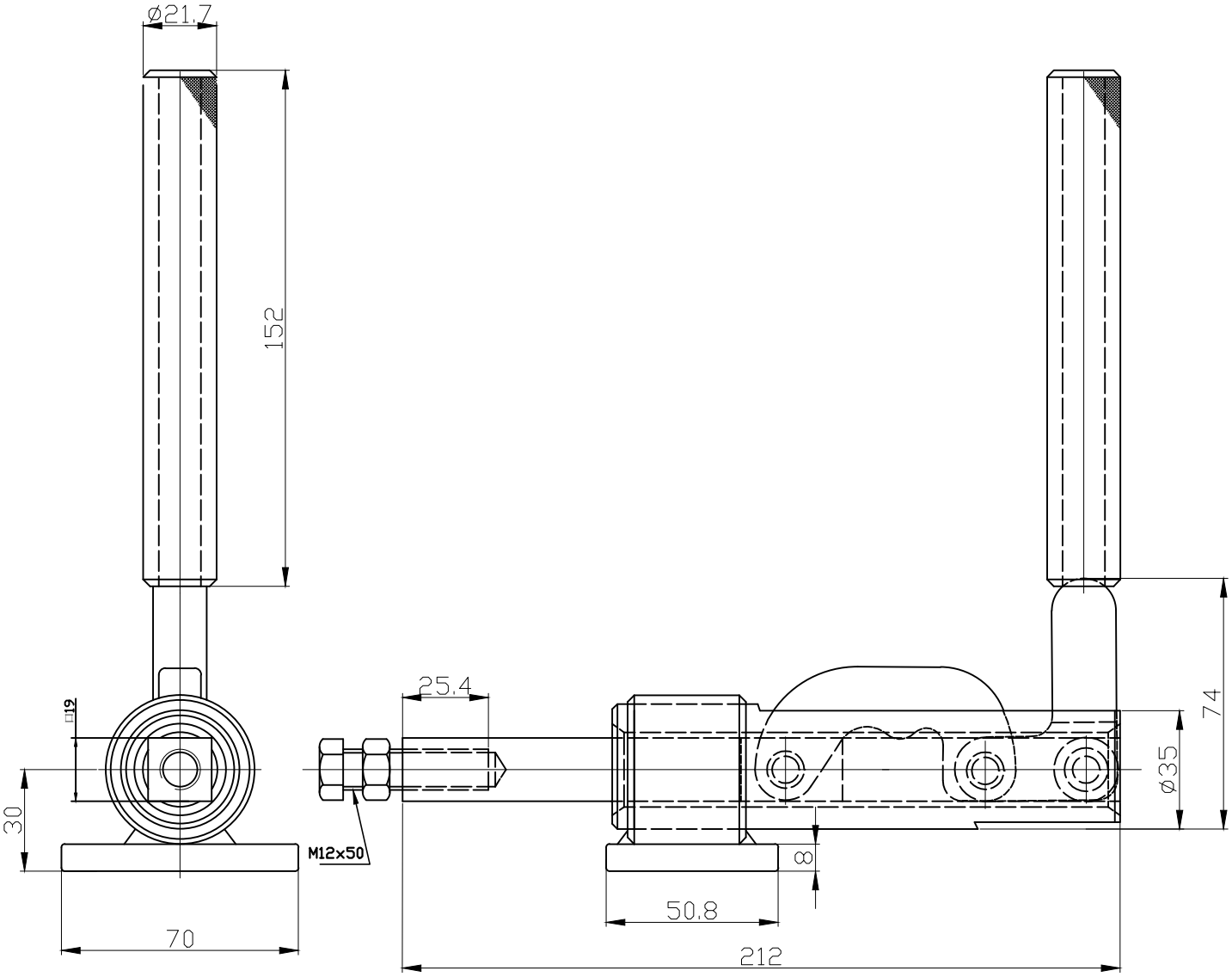

PLUNGER STROKE 59.5mm